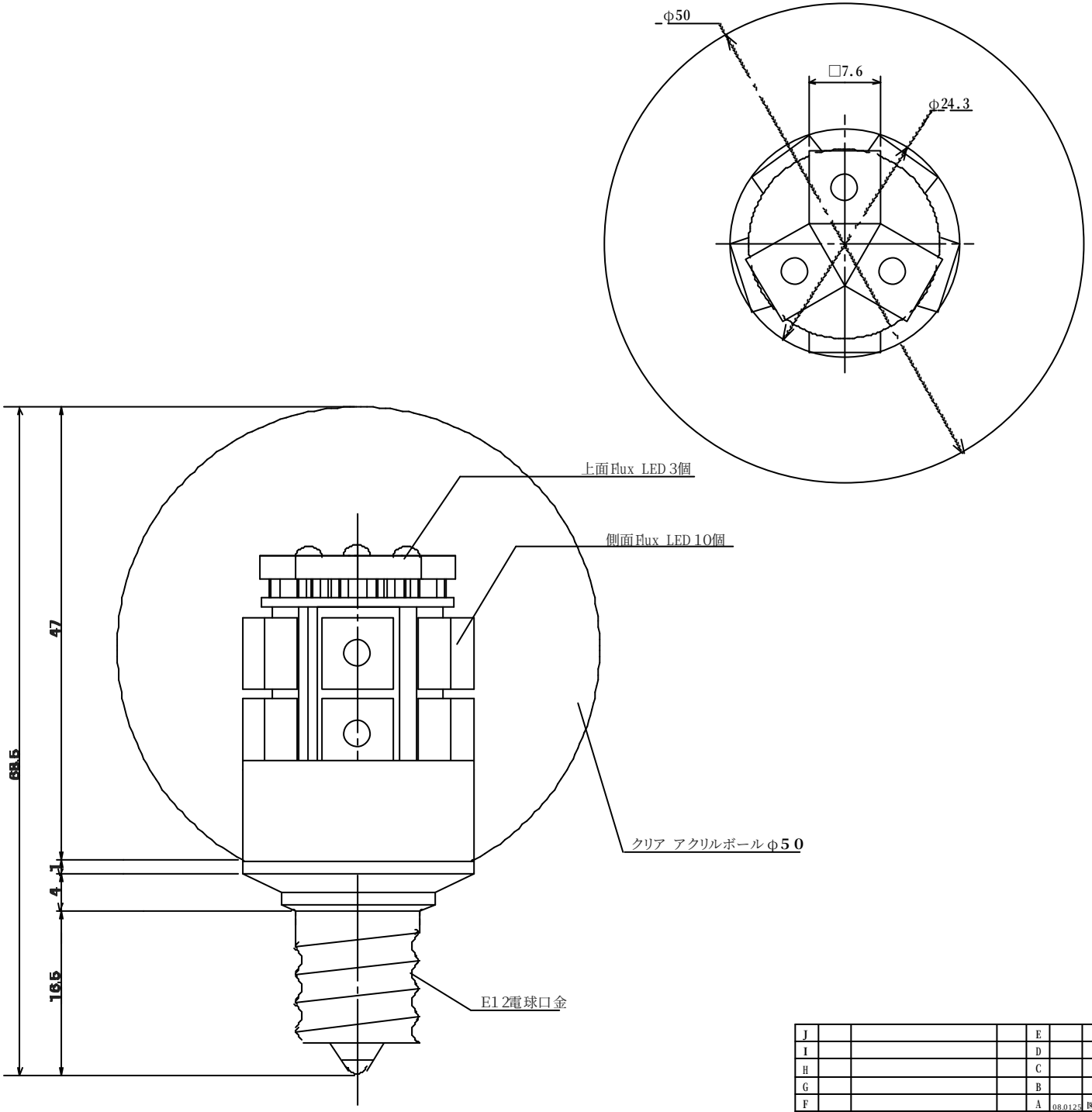

回 路

仕 様

補 足

製品番号"TWAC-X13-G50E12の"X"には色指定記号が入ります。R:赤、Y:黄、B:青、W:白、E:電球色

J				E				製品番号	承認	検図	検図	製図	設計
I				D				TWAC-X13-G50E12	08.01.25				
H				C					和知				
G				B				名称					
F				A	08.01.25	図面初回制作		LEDワーランプ13 G50 E12	JW-SYSTEM CO.,LTD				
Rev	年月日	変更履歴	名前	Rev	年月日	変更履歴	名前						