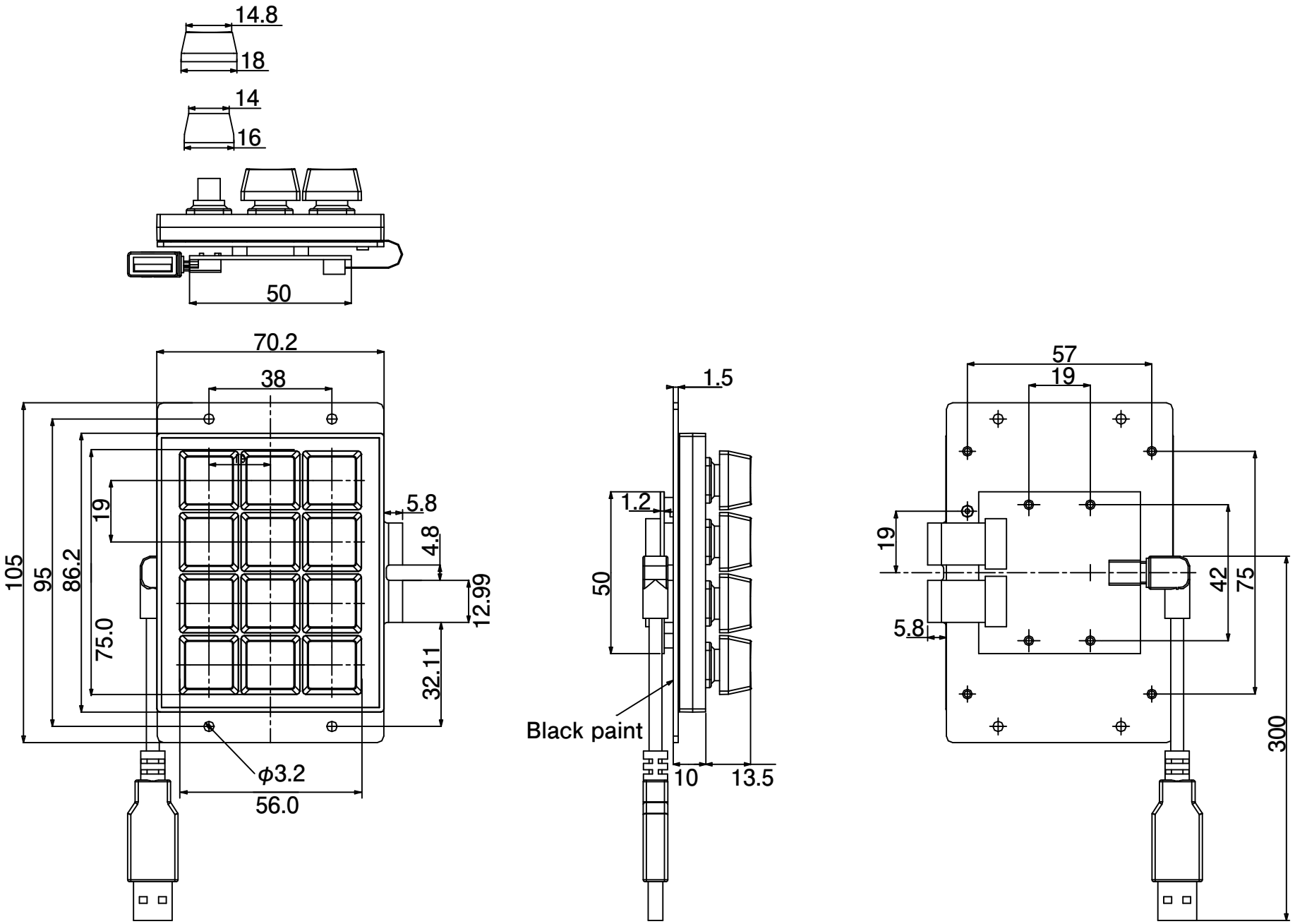

	仕様		N				G				製品型番
	キートップ	1倍キー印字有(標準)　1倍キー無地,1x2倍キー無地(オプション)	M				F				KB12U-W00 KB12U-B00
	キー文字	1,2,3,4,5,6,7,8,9,0,*,#	L				E				
	本体色	白/黒	K				D				名称
	設定ソフト	MatrixMaker for KB12U16U (Windows 9x / Me / 2000 / Vista / 7 / 8 / 8.1 / 10)	J				C	18.10.10	寸法追加	比嘉	KB12キー USBキーボード 寸法図
			I				B	16.12.08	変更履歴追加	比嘉	
			H				A	16.05.13	図面初回制作	比嘉	JW-SYSTEM CO.,LTD
			Rev	年 月 日	変更履歴	名 前	Rev	年 月 日	変更履歴	名 前	